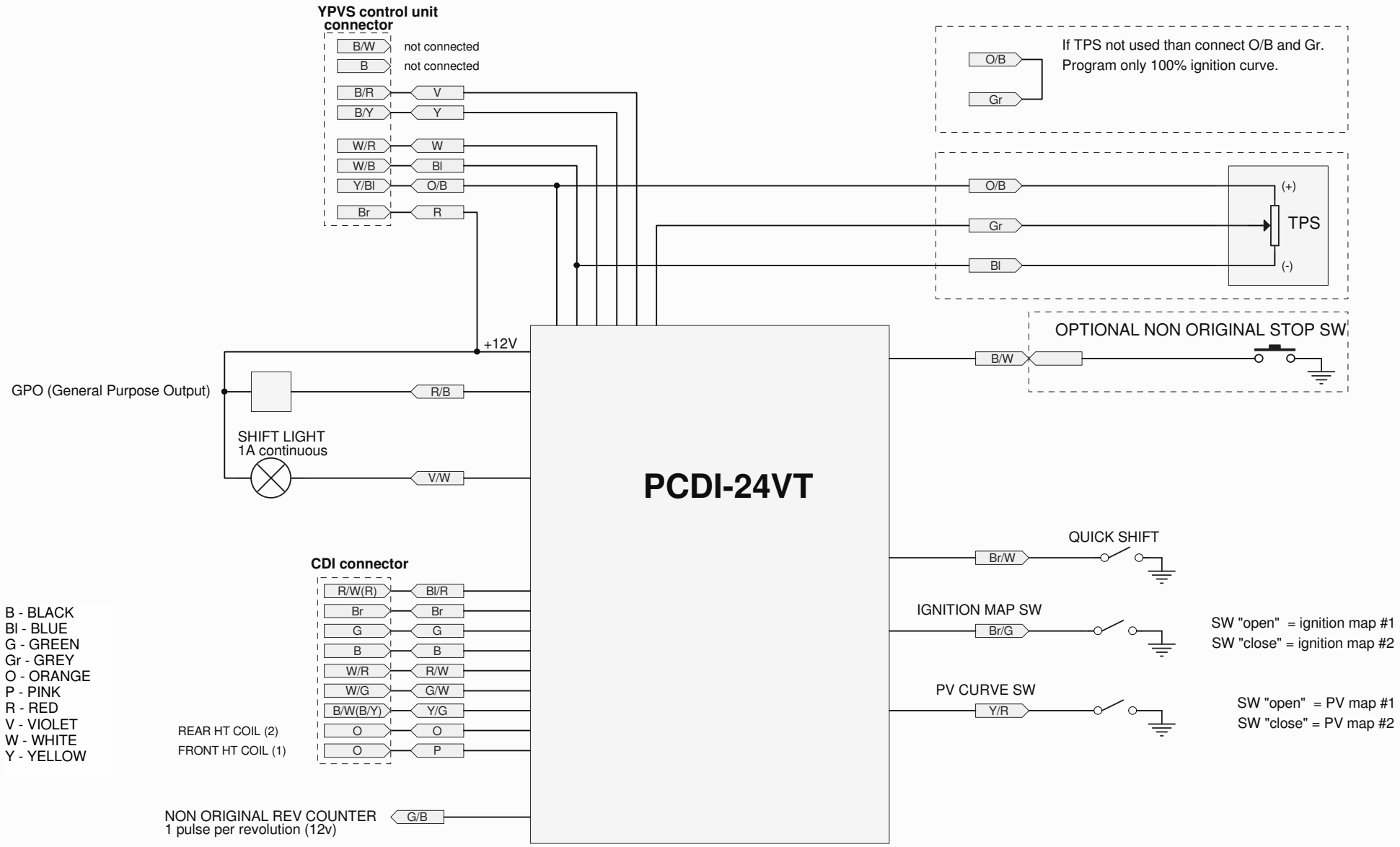Wiring diagram RD/RZ500 - PCDI-24VT